100% Made in Italy

S. 90

1/4”-4” warmgepresster Messingkugelhahn voller Durchgang

Qualität:

- 24 Std. 100% Doppeldruckprüfung garantiert
- Doppeldichtungssystem im Kugelhahn ermöglicht Druckbelastung in beiden Richtungen, für eine leichtere Installation
- Keine Berührung der beweglichen Metallteile untereinander
- Wartungsfrei
- Auf- und Zustellung durch Griffstellung klar erkennbar
- Silikonfreies Öl auf allen Dichtungen
- Verchromte Messingkugel für längere Lebensdauer
- Griffanschläge am Gehäuse, um Spannungen an der Schaltwelle zu vermeiden

Gehäuse:

- Warmgepresste Gehäuse und Nippel aus Messing, sandgestrahlt, vernickelt, mit Loctite oder gleichwertiger Versiegelung
- Kupferlegierung nach EN 12165 und EN 12164 (früher: DIN 17660 und UNI 5705-65)

Schaltwelle:

- Ausblassichere vernickelte Messingschaltwelle
- Zwei O-Ringe aus FPM an der Schaltwelle für die höchste Sicherheit

Dichtungen:

- Kugeldichtungen: elastische selbstschmierende Lippendichtringe aus reinem PTFE

Angaben PED:

- Angaben gemäß Druckgeräterichtlinie (PED) 97/23 CE Klasse A: Dimensionen größer als 25 mm dürfen nicht mit gefährlichen Gasen benutzt werden

Anschlüsse:

- Beidseitig zylindrisches Innengewinde nach ISO 228

Durchgang:

- Voller Durchgang nach DIN 3357 für maximalen Durchfluss

Griff:

- Geomet® Kohlenstoffstahlgriff mit PVC Ummantelung.

Betriebsdruck:

- 40 bar (600 PSI) bis 2”, 30 bar (450 PSI) von 2.1/2” bis 4”
- Non - Schock Kaltdruck

Betriebstemperatur:

- -40°C (-40°F) / +170°C (+350°F) Das Gefrieren des Mediums in der Anlage kann den Kugelhahn oder das Ventil beschädigen

Optionen:

- Schaltwellenverlängerung
- Flügelgriff
- AISI 430 Edelstahlhebel
- Patentierter abschließbarer Hebel
- Gehäuse und Komponenten aus Entzinkungsbeständigem Messing
- Abschließbarer Ovalgriff bis 2”, Rundgriff von 2.1/2” - 4”
- Innen/Außengewinde
- Außen/Außengewinde

Auf Anfrage:

- AISI 316 Edelstahlkugel und/oder -Schaltwelle
- Glasverstärkte PTFE Kugeldichtungen
- Kundenspezifisches Design

Zugelassen von oder gemäß:

- Danish Board of European Technical Approval for Construction Products - VA Approval (Danmark)
- Water Regulation Advisor Scheme (United Kingdom)
- GOST-R (Russia)
- Rostek (Russia)
- Hygenic (Russia)
- UkrSepro (Ukraine)
- RoHS Anforderungen

HINWEIS: Die Zulassungen beziehen sich nur auf bestimmte Ausführungen

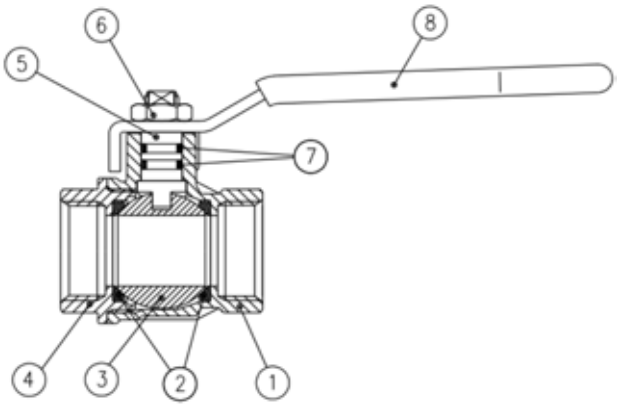

1.1/4" – 2" Hohlkugel

	Beschreibung	Anz.	Material
1	Vernickeltes Gehäuse	1	CW617N
2	Dichtung	2	PTFE
3	Verchromte Kugel	1	CW617N
4	Vernickelter Nippel	1	CW617N
5	Vernickelte Schaltwelle O-Ring Design	1	CW617N
6	Geomet® Mutter	1	CB4FF
7	O-Ring	2	FPM
8	Stahlgriff mit Geomet® und PVC rotem Überzug	1	DD11

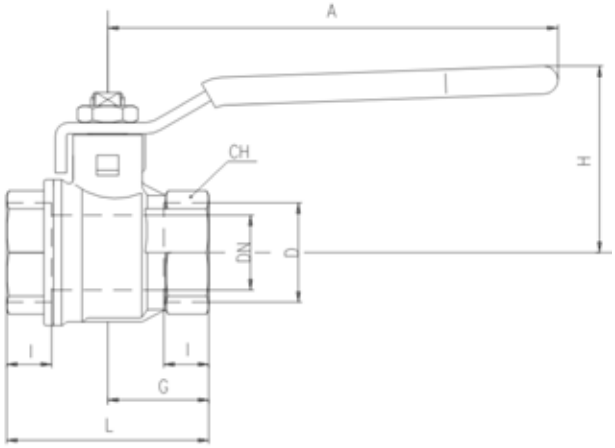

Code	S90B00	S90C00	S90D00	S90E00	S90F00	S90G00	S90H00	S90I00	S90L00	S90M00	S90N00
D (inch)	1/4	3/8	1/2	3/4	1	1 1/4	1 1/2	2	2 1/2	3	4
DN(mm)	8	10	15	20	25	32	40	50	65	80	100
I (mm)	9	9	11	12	14	15	17	19	22	25	29
L (mm)	39	39	50	54	67	77	90	106	136	157	191
G (mm)	19.5	19.5	25	27	33.5	38.5	45	53	68	78.5	95.5
A (mm)	82	82	100	120	120	158	158	158	255	255	255
H (mm)	38	38	43	50	54	73	79	86	132	140	154
CH(mm)	20	20	25	31	38	48	54	66	85	99	125

DN zeigt den nominalen Durchmesser. Der effektive Durchmesser (voller Durchgang) entspricht DIN 3357 Absatz 4. Die Schaltwelle der Kugelhähne von 2.½" bis 4" hat leichte Unterschiede. Für Details wenden Sie sich bitte an uns.

Kugelhähne sind von 1.1/2" bis 2.1/2" auf dem Griff und für NW 3" auf dem Gehäuse wie folgt markiert: Œ XXCODEXX Cat I-A

WASSER

Druck-Temperatur Diagramm

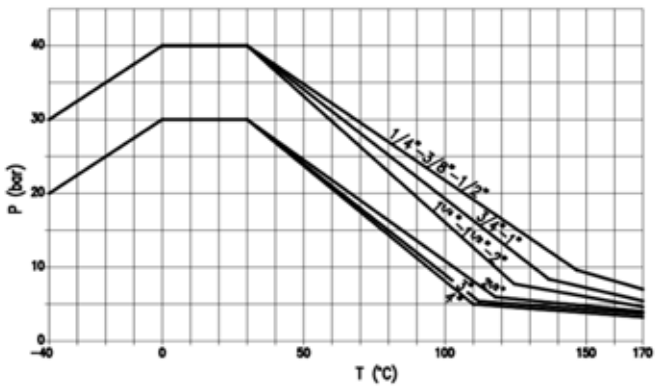
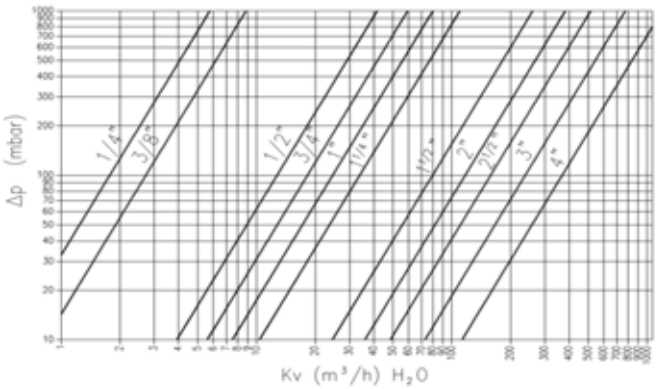
Druck-Verlust Diagramm